ECOLUX

DOWNLIGHT **BRAVA REDONDA**

downlight

REFERENCIA *REFERENCE*	Tª COLOR (K) COLOR T.
EC4567	3.000 ±5%/ 4.000 ±5%/ 6.000 ±5%

CARACTERÍSTIAS TÉCNICAS
TECHNICAL CHARACTERISTICS

Acabado *Finish*	Blanco
Grado de protección contra impactos (IK) *Impact protection rating (IK)*	08
Índice de reproducción cromática (CRI) *Color Rendering Index (CRI)*	80
Protección IP *IP Process*	20
Potencia *Power*	Ajustable: 9/12/18W
Eficiencia lumínica (lm/W) *Luminous efficacy (lm/W)*	100 lm/w
Rango de temperatura de trabajo *Operating temperature range*	-20°C + 45°C
Humedad de trabajo *Working humidity*	10 - 80%
Regulación *Regulation*	Sí
Frecuencia de red *Network frequency*	50 - 60 Hrz
Vida útil *Lifetime*	100 - 265V
Tensión *Voltage*	25.000h
Ángulo *Angle*	120°
Acabado carcasa	Aluminio / Pc
Factor de potencia *Power Factor*	>0,9
Certificados *Certificates*	LVD, EM

CARACTERÍSTIAS FÍSICAS
PHYSICAL CHARACTERISTICS

Cuerpo *Body*	Aluminio/Aluminum

LOGÍSTICA
LOGISTICS

Producto por caja *Products per box*	20



IP20

CRI>80

IK08

25K/h

3 AÑOS DE GARANTIA
YEARS OF WARRANTY

GRÁFICO
GRAPHIC

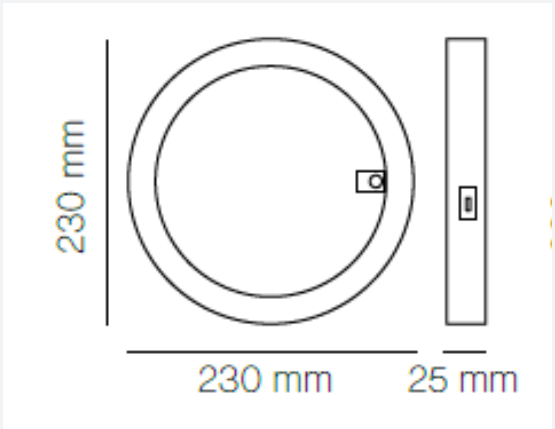

Contacto/Contact
T. +34 966 75 46 45
comercial@ecolux-lighting.com